Obturation combinée Mulcol FB1 EI90

Fiche technique

N° AEAI 31683 / ETA 16/0985

FIRENTIS
Technologie anti-feu

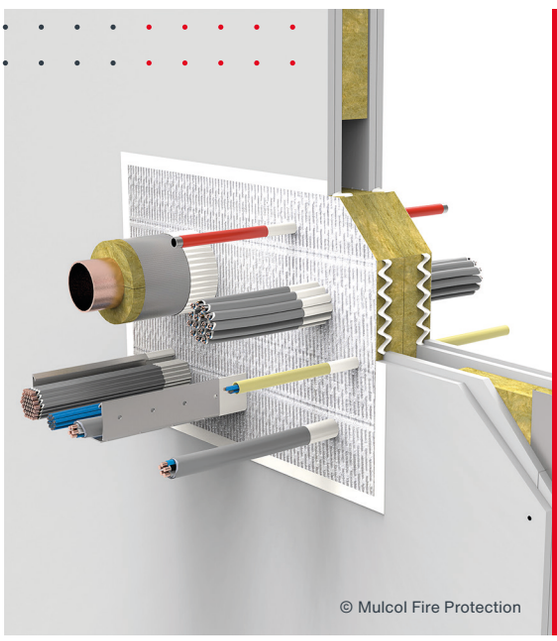

Résistance au feu EI60 / EI90

Multimastic C – Couleur
Multimastic SP – Spatule
Multimastic FB1 Panneau

Mur: 1200 x 1200 mm
Plafond: 600 x 1200 mm

Mur: ≥ 100 mm
Plafond: ≥ 150 mm

Peut être peint avec une dispersion intérieure

Domaine d'application

Câble	
	Longueur de revêtement des deux côtés 50 mm Câble individuel Ø ≤ 80 mm Faisceau de câbles Ø ≤ 1000 mm Câbles individuels en faisceau Ø ≤ 21 mm Avec structures porteuses de câbles continues
Tubes d'installation électrique	
	EIR: Ø ≤ 16 mm Longueur de revêtement des deux côtés 50 mm
Tubes inflammables	
	PE, PP: Ø ≤ 160 mm avec Multiwrap / Ø ≤ 110 mm avec Multicollar Slim PVC: Ø ≤ 125 mm avec Multiwrap / Ø ≤ 110 mm avec Multicollar Slim
Tubes en acier	
	Isolé avec de la laine de roche: Ø ≤ 114.3 mm Longueur de l'isolation: 400 mm Épaisseur d'isolation : 30 mm Poids spécifique: 80 kg/m³ Isolé avec du caoutchouc synthétique Ø ≤ 114.3 mm, Armaflex AF, NH Ultima Kaiflex ST/KK, Avec Multisealant GR ≥ 10x20 mm (LxP)
Tubes en cuivre	
	Isolé avec du caoutchouc synthétique Ø ≤ 54 mm Armaflex AF, NH Ultima Kaiflex ST/KK, Avec Multisealant GR ≥ 10x20 mm (LxP)

FIRENTIS
Technologie anti-feu

Informations techniques

Testé selon les normes	EN 1363-1, EN 1366-3
Cloisonnement testé	Mur = 100mm, mur massif ou léger Plafond = 150mm
Dimensions et distances	• Distance entre les structures porteuses de câbles - tubes incombustibles 30 mm - tubes inflammables 25 mm • Distance entre les structures porteuses de câbles et la embrasure de cloison 0 mm • distance entre les tubes incombustibles et l'embrasure de la cloison 10 mm • Distance entre les tubes combustibles et l'embrasure de cloison 15 mm
Fixations	Premier support ou soutien - câble ≤ 250 mm - tuyaux incombustibles ≤ 350 mm - tuyaux inflammables ≤ 350 mm
Limite d'application	Pour d'autres applications, voir ETA 16/0985
Durée de stockage	Au moins 12 mois dans les récipients d'origine fermés et à la température de stockage recommandée.
Emballage / forme de livraison	Multimastic C — seaux de 6 et 12.5 kg Multimastic SP — seau de 6 kg, cartouches de 310ml